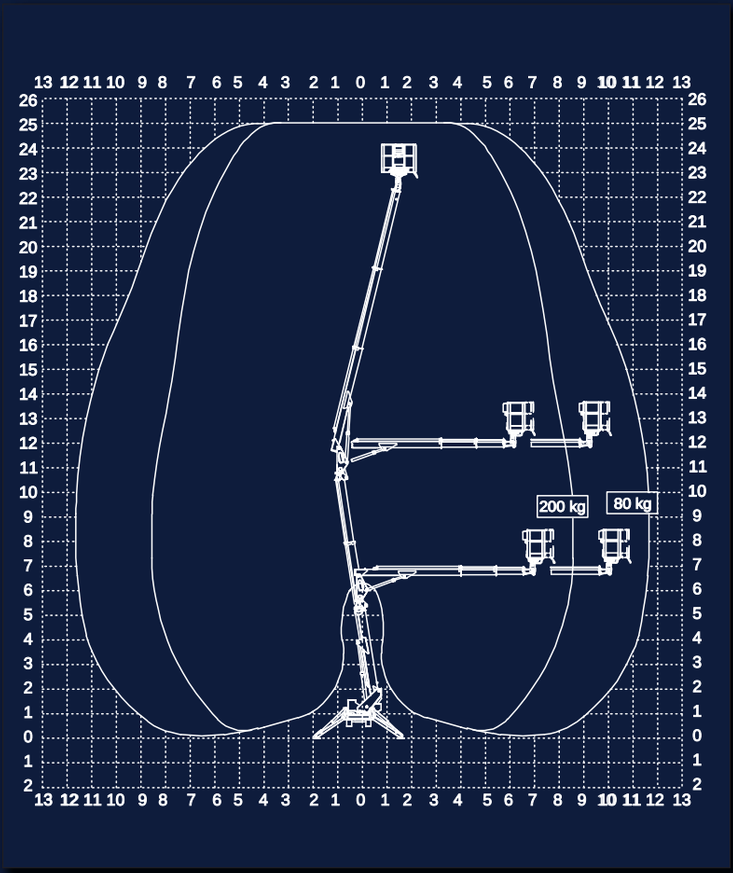


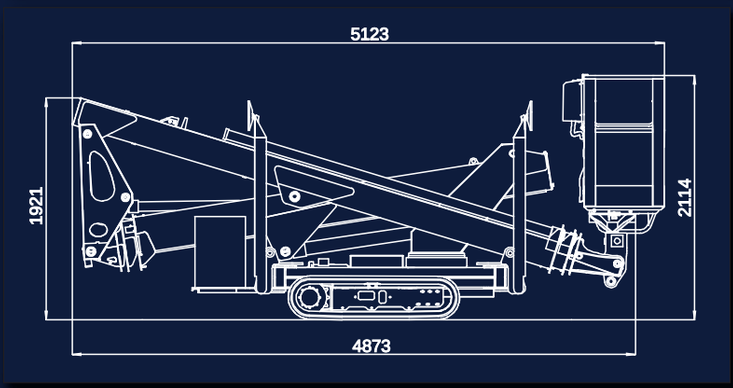


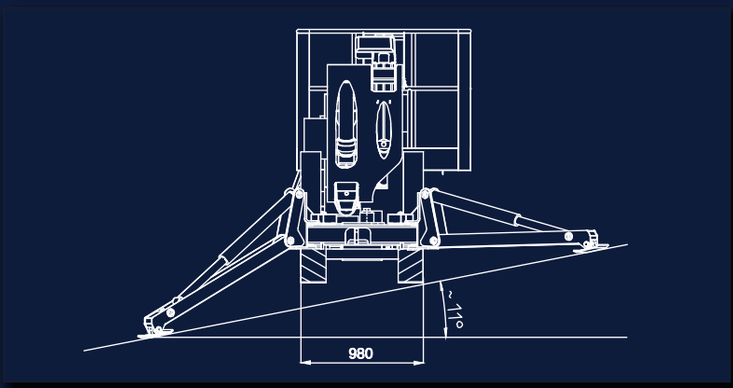


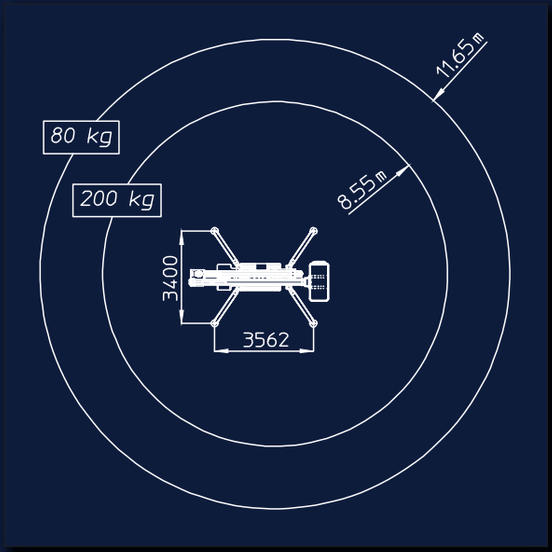


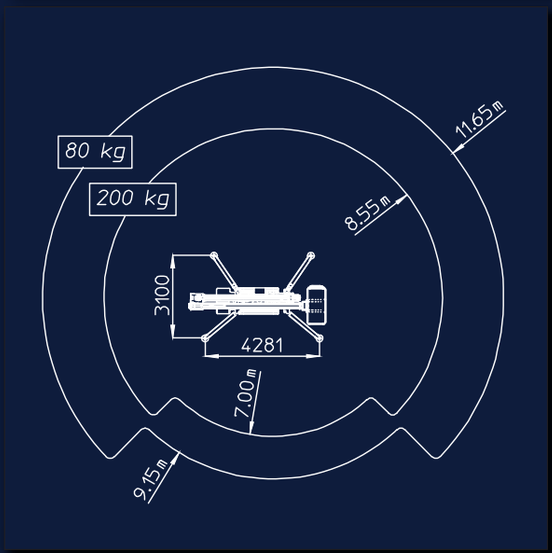


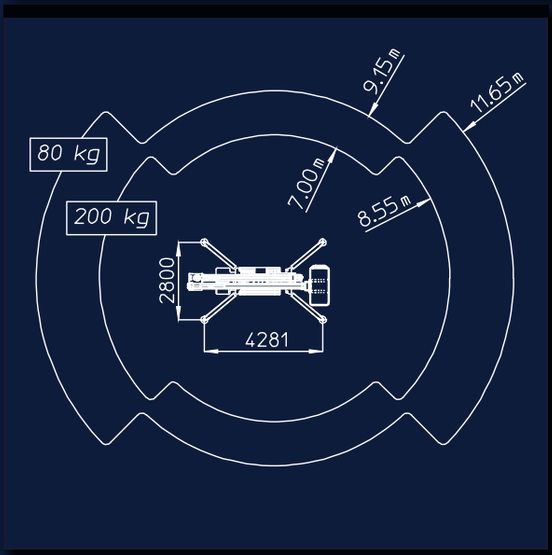


MULTITEL

Ed. 04/2015 Sous réserve de modification • Soggetto a modifiche senza preavviso Subject to change without notice • Technische Änderung